REMA Vertikal-Hebeklemmen CS bis zu einer Härte von 37 RC (345 HB)

Hebeklemmen zum sicheren Transport von Stahlplatten in vertikaler Position.
Minimale Belastung 10% der Tragfähigkeit.

Merkmale
- Mit Standard-Aufhängung, in einer Richtung beweglich.
- Die Sicherheitsverriegelung übt mittels einer Feder eine Anfangskraft auf die Stahlplatte aus, damit sie nicht aus der Klemme fallen kann.
- Die Traglast und die Maulöffnung sind auf der Hebeklemme gekennzeichnet.
- Sicherheitsfaktor von mindestens 5 x Traglast.
- Jede Hebeklemme wurde mit 2 x Traglast geprüft.
-

Anwendung
- Zum Heben von Stahlplatten mit einer Härte bis 37 RC (345 HB).
- Geeignet zum Heben, 180° Verdrehen und zum vertikalen Transport von Stahlplatten.

Norm:
- EN12100-1/2, EN13155, AS4991, ASME-B30,20

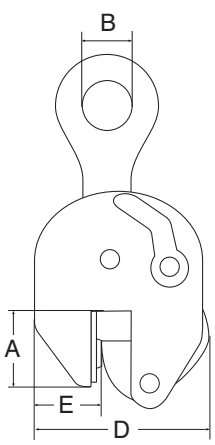

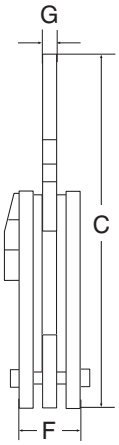

Sichere Arbeitsbelastung bei Verwendung verschiedener Winkel

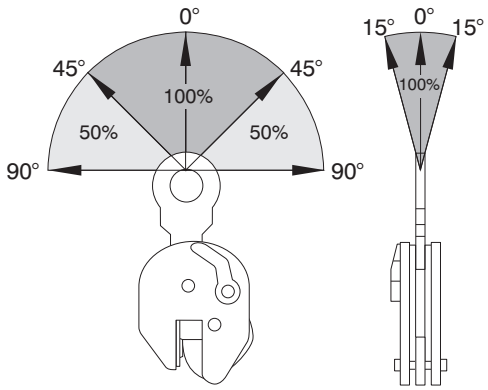
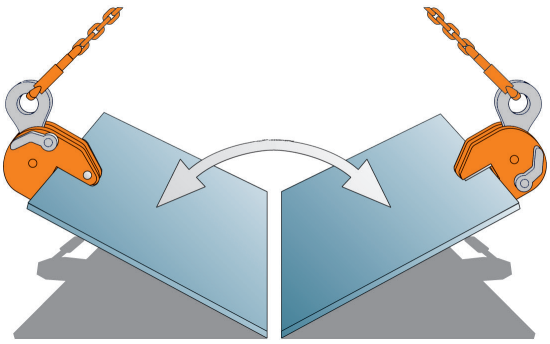
Typ	Tragfähigkeit (kg)	Maulweite (mm)	A (mm)	B (mm)	C (mm)	D (mm)	E (mm)	F (mm)	G (mm)	Gewicht (kg)	Artikel-Nr.
CS-0.75	750	0-13	47	30	205	100	35	37	10	1.5	3360001
CSE-1.0	1000	0-25	55	45	265	142	38	47	15	3.6	3360002
CS-2.0	2000	0-35	80	65	335	185	55	56	17	6.5	3361002
CS-3.0	3000	0-35	80	65	335	185	55	56	17	7	3361003
CS-4.0	4000	0-45	85	70	430	230	60	78	20	16	3361004
CS-6.0	6000	0-50	114	75	490	255	78	78	20	20	3361006
CS-9.0	9000	0-55	112	75	530	267	70	86	20	26	3361009
CS-12.0	12000	0-52	148	85	617	295	100	94	44	42	3361013
CS-15.0	15000	0-75	159	86	760	375	135	105	50	71	3361015